# Valcové Izolátory TYP CS/P, M 6 červená 30 mm

Slike so eksperimentalne. Tehnične specifikacije se lahko razlikujejo in so predmet sprememb.

**Artikelnummer** 90072

**Gewicht** 4.066kg

## Produktbeschreibung

- vyrobené zo zmesi polyglass-polyester
- pre samočinné zaistenie sú upevnené pomocou Loctite
- samozhášacie
- prevádzková teplota: -40 °C < T < +130 °C
- správanie sa pri požiari: UL94-V0
- závitová skrutka: pozinkovaná oceľ
- UM = maximálne prípustné prevádzkové napätie

## Produkteigenschaften

| | |
|---|---|
| **Priemer** | 20 mm |
| **Prerušovacie napätie** | 15 kV |
| **Maximálna tlaková zaťažiteľnosť** | 21 kN |
| **A** | 7 mm |
| **Materiál závitovej skrutky** | Pozinkovaná oceľ |
| **Farba** | červená |
| **SW** | 21 mm |
| **Vlastnosti izolačného materiálu** | samozhášacie , Vystužené sklenenými vláknami |
| **Izolačný materiál** | Polyetylén |
| **H** | 30 mm |
| **Maximálna nosnosť v ťahu** | 4 kN |
| **Spomalenie horenia** | UL 94 V-0 |
| **max. ohybová sila** | 2 kN |
| **Odolnosť voči teplote** | -40 °C – 130 °C |
| **Maximálny uťahovací moment** | 8 - 16 Nm |
| **Typ balenia** | 140 |
| **Typ** | CO/P 30 |
| **U_M** | 600 V |
| **Závit (M)** | M6 |
| **Pevnosť v ťahu** | 5 kV |
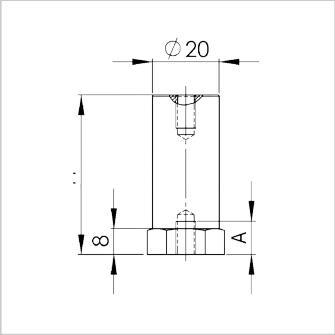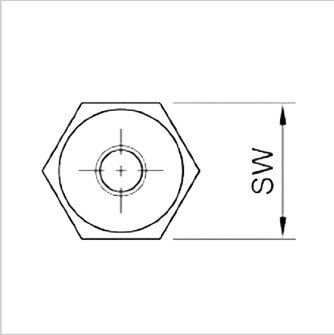
## Weitere Bilder