Izolátory HP-ECO pre nízke napätie, M 4 ?ervené 16 mm

ECO Isolatoren

Artikelnummer 91622
Gewicht 0.876kg

Slike so eksperimentalne. Tehni?ne specifikacije se lahko razlikujejo in so predmet sprememb.

Produktbeschreibung

- **Izolácia**
- Termosetová polyesterová živica 20 % sklenené vlákno.
- Samozhášavos?: V0-UL94
- **Závitové vložky:**
- Pozinkovaná oce?
- **Kone?ný produkt:**
- Menovité napätie: 1000 V AC/1500 V DC
- Pracovné teploty: -40 °C až +130 °C

Produkteigenschaften

Materiál závitovej skrutky	Pozinkovaná oce?
Farba	?ervená
Typ	ECO
D	20 mm
Vlastnosti izola?ného materiálu	samozhášacie , vystužené 20 % sklených vlákien
Spomalenie horenia	UL 94 V-0
Odolnos? vo?i teplote	-40 °C – 130 °C
Izola?ný materiál	Termosetová polyesterová živica
Typ balenia	25
R.T.	8,0 kN
Závit (M)	M6
R.C.	45 kN
R.F.	2,2 kN
H	50 mm
Menovité napätie DC	1500 V
f	9 mm
e	8,5 mm
CH	21 mm
Menovité napätie AC	1000 V
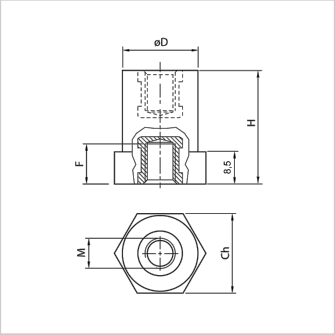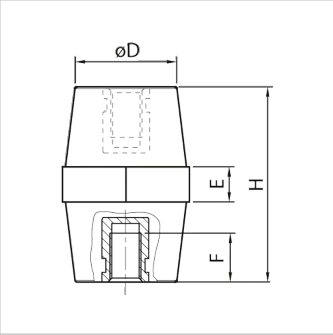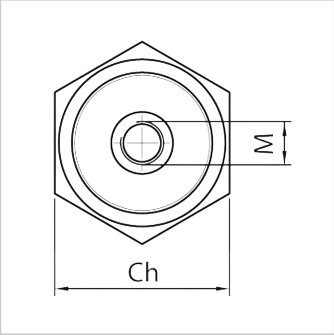
Weitere Bilder