Winkelrohrkabelschuh Normalausführung, 90° abgewinkelt A 20 - 300

Winkelrohrkabelschuhe

Artikelnummer	02823
Gewicht	2.379kg

Abbildungen sind exemplarisch. Technische Angaben können abweichen und sind Änderungen vorbehalten.

Produktbeschreibung

- Normalausführung, 90 °C abgewinkelt
- Werkstoff: E-Cu
- Oberfläche: galvanisch verzinnt

Produkteigenschaften

d1	23,5 mm
d2	21 mm
s	3 mm
Nenngröße	A 20 - 300
Material	E-Cu
a	44 mm
Verkaufseinheit	10
l	59 mm
b	43 mm
Nennquerschnitt	300 mm²
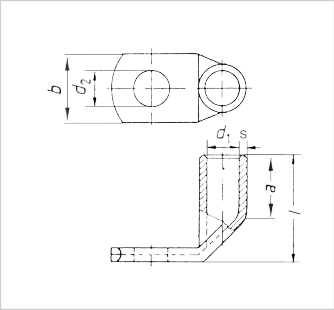
Weitere Bilder