HP-ECO Isolatoren für Niederspannung mit langem Gewinde, M6, rot, 50 mm

Abbildungen sind exemplarisch. Technische Angaben können abweichen und sind Änderungen vorbehalten.

Artikelnummer 91221
Gewicht 1.126kg

Produktbeschreibung

- **Isolierung:**
- Wärmehärtendes Polyesterharz 20% Glasfaser
- Selbstverlöschend: UL 94-VO
- **Gewindeeinsätze:**
- Stahl verzinkt
- **Endprodukt:**
- Nennspannung: 1000 V AC/1500 V DC
- Arbeitstemperaturen: -40 °C bis +130 °C

Produkteigenschaften

R.F.	2,0 kN
f	16 mm
Gewindebolzenmaterial	Stahl verzinkt
Farbe	rot
Typ	ECO
Isolationsmaterialeigenschaften	selbstverlöschend , mit 20 % Glasfaser verstärkt
e	8 mm
Flammwidrigkeitsgrad	UL 94 V-0
Temperaturbereich	-40 °C – 130 °C
Isolationsmaterial	wärmehärtendes Polyesterharz
CH	30 mm
Verkaufseinheit	10
R.T.	7,0 kN
Gewinde (M)	M6
H	50 mm
Nennspannung DC	1500 V
D	30 mm
R.C.	55 kN
Nennspannung AC	1000 V
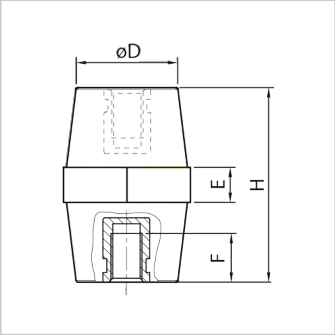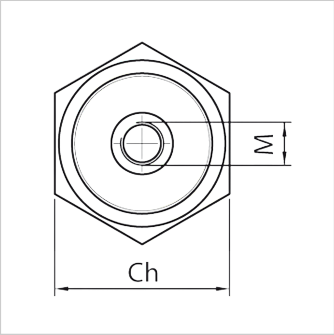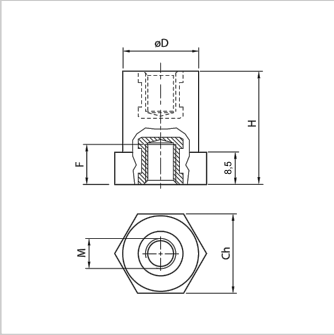
Weitere Bilder