Quetschkabelschuh Ringform, gal. verzinnt A 12 - 240

Ringform

Artikelnummer 01130
Gewicht 2.326kg

Abbildungen sind exemplarisch. Technische Angaben können abweichen und sind Änderungen vorbehalten.

Produktbeschreibung

- DIN 46234 und VG 88710 (ab 10mm²)
- Werkstoff: E-Cu
- Oberfläche: galvanisch verzinnt

Produkteigenschaften

Nennquerschnitt	> 185 - 240 mm²
d1	23,5 mm
l	56 mm
Verkaufseinheit	15
b	38 mm
Ausführung	ohne Isolation , gelötet
Material	E-Cu
Nenngröße	A - 12 - 240 DIN
s	4 mm
d2	13 mm
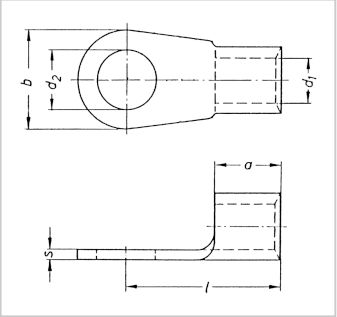
Weitere Bilder