# Aderendhülse mit Kunststoffkragen, Bandform auf Spulen, 0,50 N orange | 5000

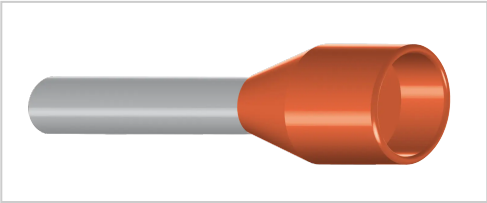

Abbildungen sind exemplarisch. Technische Angaben können abweichen und sind Änderungen vorbehalten.

**Artikelnummer** 09202

**Gewicht** 0.598kg

## Produktbeschreibung

- Einführungstrichter aus Polypropylen,
- Temperaturbeständigkeit bis 105 °C
- Für Leiter von 0,34 bis 2,5 mm²
- halogenfrei

**Weitere Informationen:**

- Artikel-Nr. die auf -1 enden = VPE Spender, ansonsten VPE = Trommel

## Produkteigenschaften

| | |
|---|---|
| **Isolationsmaterial** | Polypropylen |
| **AWG** | 20 |
| **Ausführung** | mit Isolation |
| **Farbe** | orange |
| **S1** | 0,15 mm |
| **Verkaufseinheit** | 1 |
| **d3** | 2,6 mm |
| **Menge pro Verkaufseinheit** | 5000 Stk. |
| **Kennfarbe** | A |
| **l2** | 8,0 mm |
| **Nennquerschnitt** | 0,50 N mm² |
| **R** | 3,5 mm |
| **S2** | 0,25 mm |
| **Anwendungsgebiet** | für Maschinen |
| **Verkaufsform** | Spulenware |
| **DIN** | DIN 46288 Teil 4 |
| **Länge** | Normal |
| **d1** | 1,0 mm |
| **l1** | 14,0 mm |
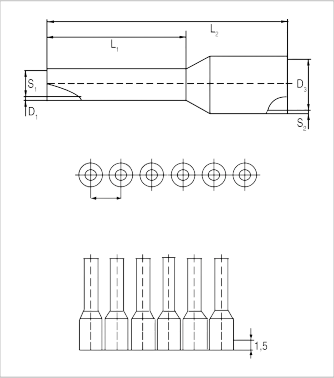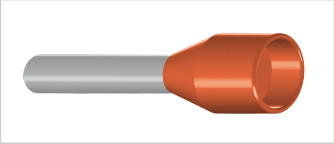
## Weitere Bilder