Izolatory HP-ECO Iso do niskiego napięcia z długim gwintem, M8, czarne, 50 mm

Ilustracje mają charakter poglądowy. Dane techniczne mogą się różnić i podlegają zmianom.

Artikelnummer 91633
Gewicht 2.101kg

Produktbeschreibung

- **Izolacja:**
- Utwardzana na gorąco żywica poliestrowa 20% włókna szklanego
- Samogasnące: V0-UL94
- **Wkłady gwintowane:**
- Stal ocynkowana
- **Produkt końcowy:**
- Napięcie znamionowe: 1000 V AC/1500 V DC
- Temperatury robocze: -40 °C do +130 °C

Produkteigenschaften

Materiał śruby gwintowanej	Stal ocynkowana
Kolor	czerwony
Typ	ECO
Właściwości materiału izolacyjnego	samogasnący , wzmocniony w 20% włóknem szklanym
f	15 mm
Gwint (M)	M8
Trudnopalność	UL 94 V-0
R.T.	16,0 kN
Odporność termiczna	-40 °C – 130 °C
Materiał izolacyjny	Termoutwardzalna żywica poliestrowa
CH	30 mm
Rodzaj opakowania	25
R.F.	3,8 kN
R.C.	80 kN
H	50 mm
Napięcie znamionowe DC	1500 V
e	8,5 mm
D	30 mm
Napięcie nominalne AC	1000 V
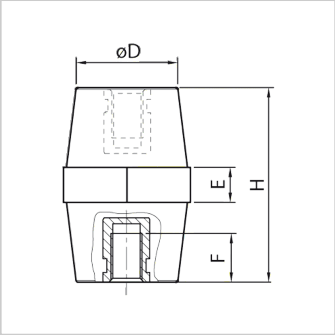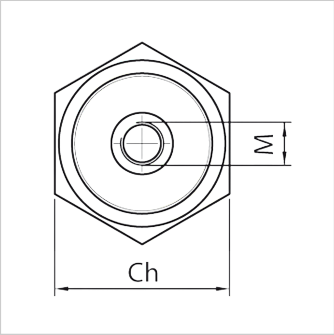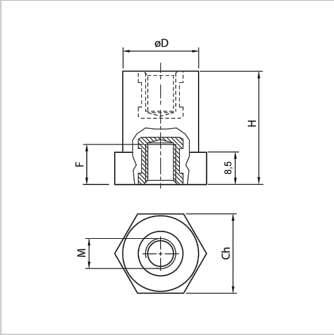
Weitere Bilder