Hydraulisches Crimpwerkzeug

Bedienungsanleitung Artikel-Nr. 12292

Für Kabelschuhe DIN 46235 und
Rohrkabelschuhe
Gewicht: 2,3 kg
Länge: 365 mm

© HILPRESS GmbH Hamburg

Bedienungsanleitung

Funktion/Handhabung

1. Presskopf öffnen

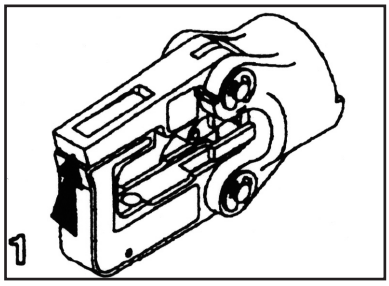

2. Einsetzen der zwei Presseinsatzhälften

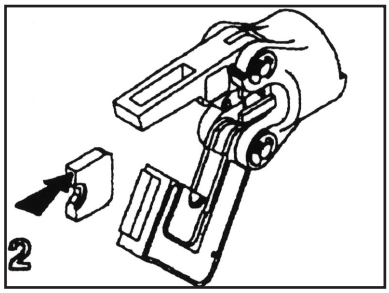

3. Legen Sie den Verbinder ein, ist dieses nicht möglich, betätigen Sie den Entlastungshebel. (Bild 3)

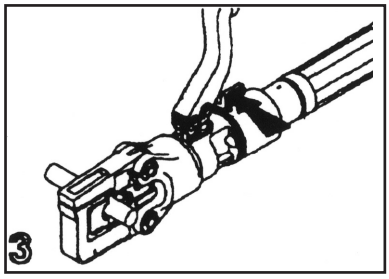

4. Betätigung des Pumpenhebels bis zum akustisch hörbaren „Klick“ abschaltens. Der Pressvorgang ist abgeschlossen, wenn die Werkzeugeinsätze vollständig zusammengefahren sind.

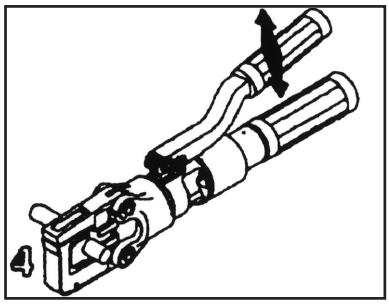

5. Zum Zurückholen des Kolbens Druckentlastungshebel bedienen. Öffnen des Kopfes um den verpressten Verbinder zu entfernen.

6. Führen Sie weitere Verpressungen in gleicher Weise aus.

7. Werkzeug nach dem Gebrauch reinigen und in den Transportkoffer zurücklegen.

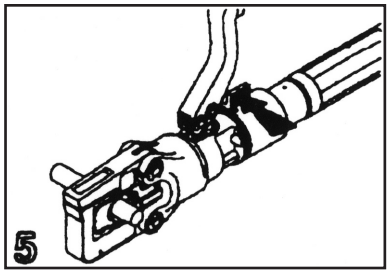

© HILPRESS GmbH Hamburg

Bedienungsanleitung

Wartung des Werkzeuges / Test der Druckeinstellung

- Setzen Sie den Kontrollmesser in den Presskopf schließen diesen und betätigen Sie das Werkzeug. Wenn sich der Zeiger beim Auslösen „akustischer Klick“ im grünen Bereich befindet ist das Werkzeug gut eingestellt.

- Falls der Druck zu hoch bzw. zu niedrig ist, schicken Sie das Werkzeug zur Wartung ein.

Hinweis:
Es wird empfohlen, das Werkzeug von schmutzigen oder rauhen Plätzen fernzuhalten um einen schlechten Betriebszustand zu vermeiden. Obwohl dieses Werkzeug solide gebaut ist, muss es mit Sorgfalt behandelt werden und nach Gebrauch in seinen Transportkoffer gelegt werden.

!!!DAS WERKZEUG DARF NIE OHNE WERKZEUGEINSÄTZE BETRIEBEN WERDEN!!!

Tank befüllen

Achten Sie auf Äußerste Sauberkeit. Verschmutztes Öl oder verschmutzte Teile die im Öltank stehen verursachen Funktionsstörungen.

Zu verwendendes Öl: Optimol Hydro 32 oder Shell Tellus T15

Vorgang: Bezugnehmend auf Explosionszeichnung

- entfernen der Schraube (Nr. 31)
- entfernen des Tankdeckels (Nr. 28)
- Das Werkzeug wird mit nach unten weisenden Presskopf und zurückgezogenen Presseinsatz gehalten.
- Stopfen (Nr. 26) entfernen und bis zum Rand des Tanks (Nr. 24) auffüllen
- Achten Sie unbedingt darauf, dass beim Wiedereinsetzen des Stopfen (Nr. 26) keine Luft eindringt.

Technische Daten

maximale Presskraft	50 kN
Maße der maximalen Verpressbarkeit	Cu KZ25/AL KZ 25
Kolbenhub Einhandbetrieb	13 mm
Drehbarkeit des Presskopfes	180°
Aufnahmekapazität des Tankes	45 mm^3
Öl	Optimol Hydro 32, Shell Tellus T 15
maximaler Betriebsdruck	700 bar
Einsatztemperatur	-20°C bis +60°C
Verwendbare Einsätze	Sechskanteinsatz

© HILPRESS GmbH Hamburg

Ersatzteilliste

Benennung	Nr.	Stück
Grundkörper	1	1
O-Ring	2	1
Stützring	3	1
Kugel	4	1
Druckfeder	5	1
Kugel	6	1
Feder	7	1
Zackenring	8	1
Ventilspitze	9	1
O-Ring	10	1
Feder	11	1
Sicherungsring	12	1
Mutter	13	1
Pumpenkolben	14	1
Kolben	15	1
O-Ring	16	1
Stützring	17	1
Stützring	18	1
Tank	19	1

Benennung	Nr.	Stück
Kolben	20	1
O-Ring	21	1
Stützring	22	1
Stützring	23	1
Tank	24	1
O-Ring	25	1
Tankverschluss	26	1
Muffe	27	1
Mantelrohr	28	1
Spannstift	29	1
Mantelrohrgriff	30	1
Schraube	31	1
Feststellbolzen	32	1
Feder	33	1
Pumpenhebel	34	1
Pumpenhebelgruff	35	1
Bolzen	36	2
Schenkelfeder	37	1
Sicherungsring	38	4

Benennung	Nr.	Stück
Verschluss	61	1
Schraube	62	1
Einstellhalterung	63	1
Sicherungsring	64	4
Bolzen	65	2
Kopf	66	1
Gewindestift	67	4
Schraube	68	1
Einsatzhalter	69	1
Verschluss-Gerade	70	1
Spannstift	71	1
Feder	72	1
Schenkelfeder	73	1
Spannstift	74	1
Haltegummi	75	1
Ansaugrohr	77	1
S-Halter	78	1
Feder	79	1
Schenkelfeder	80	1
Reparatursatz für 12292		1

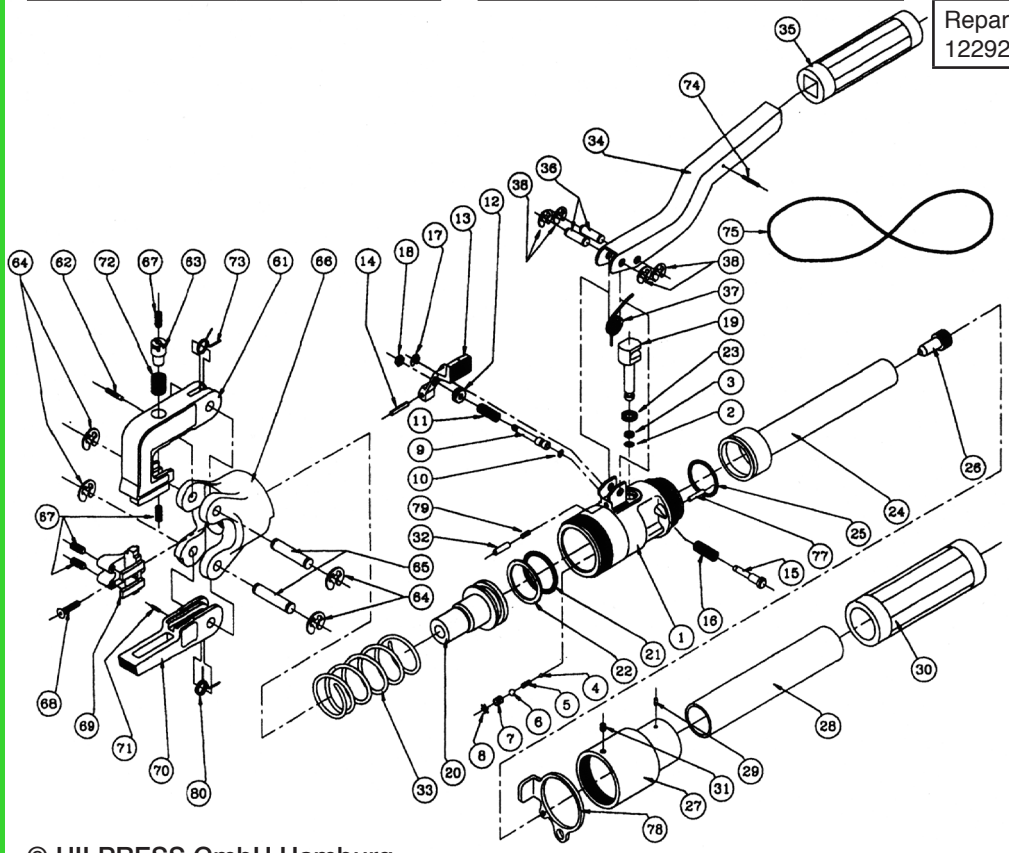

© HILPRESS GmbH Hamburg