HP-ECO Isolateurs Iso pour basse tension avec filetage long, M8, noir, 50 mm

Les illustrations sont fournies à titre indicatif. Les spécifications techniques peuvent varier et sont susceptibles d'être modifiées sans préavis.

Artikelnummer 91623
Gewicht 0.851kg

Produktbeschreibung

- **Isolant:**
- Résine de polyester chargée fibre de verre (20%)
- Auto-extinguible selon norme UL 94 V-0
- Couleur: rouge RAL 3031
- **Vis:**
- acier nickelé
- **Produit final:**
- Tension:1000 V AC/1500 V DC
- Température d'utilisation: -40 °C à +130 °C

Produkteigenschaften

Matériau du boulon fileté	Acier galvanisé
Coloris	rouge
type	ECO
D	20 mm
Propriétés du matériau d'isolation	auto-extinguible , renforcé avec 20 % de fibres de verre
Filetage (M)	M8
Degré de résistance à la flamme	UL 94 V-0
Température nominale	-40 °C – 130 °C
Matériau d'isolation	Résine polyester thermodurcissable
Type d'emballage	25
R.T.	8,0 kN
R.C.	45 kN
R.F.	2,2 kN
H	50 mm
Tension nominale DC	1500 V
f	9 mm
e	8,5 mm
CH	21 mm
Tension nominale AC	1000 V
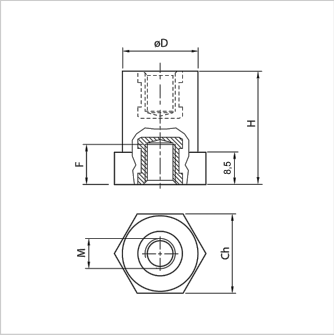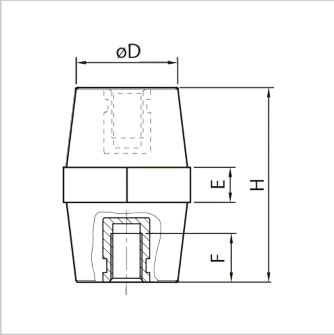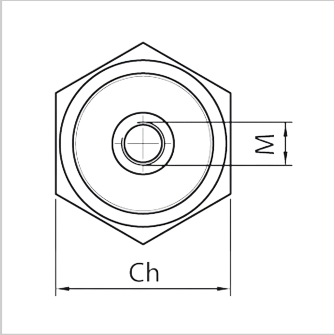
Weitere Bilder