Lisovací kabelová oka, galvanicky pocínované A 3 - 1, 1000 ks. | 1000

Ringform

Artikelnummer	01001
Gewicht	0.634kg

Obrázky jsou pouze orientační. Technické údaje se mohou lišit a jsou předmětem změn.

Produktbeschreibung

- DIN 46234 a VG 88710 (od 10 mm²)
- Materiál: E-Cu
- Povrch: galvanicky pocínovaný

Produkteigenschaften

l	11 mm
b	6 mm
s	0,8 mm
a	5 mm
d2	3,2 mm
Verze	bez izolace , pájené
Materiál	E-Cu
Jmenovitá velikost	A - 3 - 1 DIN
Typ obalu	1000
d1	1,6 mm
Jmenovitý pr??ez	0,5 - 1 mm²
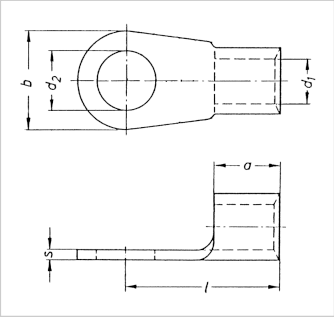
Weitere Bilder