Quetschkabelschuh Ringform, gal. verzinnt A 10 - 120, 50 Stk. | 50

Ringform

Artikelnummer	01101
Gewicht	2.809kg

Abbildungen sind exemplarisch. Technische Angaben können abweichen und sind Änderungen vorbehalten.

Produktbeschreibung

- DIN 46234 und VG 88710 (ab 10mm²)
- Werkstoff: E-Cu
- Oberfläche: galvanisch verzinnt

Produkteigenschaften

Nennquerschnitt	> 95 - 120 mm²
d2	10,5 mm
s	3 mm
Nenngröße	A - 10 - 120 DIN
Verkaufseinheit	50
Ausführung	ohne Isolation , gelötet
Material	E-Cu
a	22 mm
d1	17 mm
l	44 mm
b	24 mm
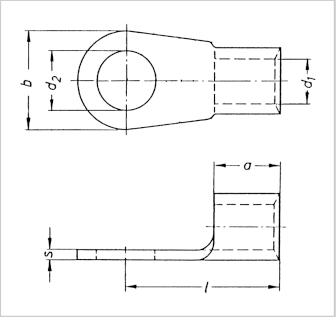
Weitere Bilder