Quetschkabelschuh Ringform, gal. verzinnt A 12 - 2,5, 1000 Stk. | 1000

Ringform

Artikelnummer	01017
Gewicht	1.624kg

Abbildungen sind exemplarisch. Technische Angaben können abweichen und sind Änderungen vorbehalten.

Produktbeschreibung

- DIN 46234 und VG 88710 (ab 10mm²)
- Werkstoff: E-Cu
- Oberfläche: galvanisch verzinnt

Produkteigenschaften

d1	2,3 mm
s	0,8 mm
Nennquerschnitt	> 1 - 2,5 mm²
a	5 mm
Ausführung	ohne Isolation , gelötet
Material	E-Cu
Nenngröße	A - 12 - 2,5 DIN
Verkaufseinheit	1000
b	18 mm
l	20 mm
d2	13 mm
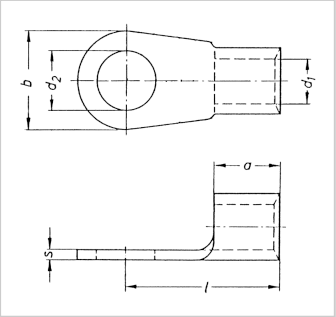
Weitere Bilder