Zwischenraum-Isolatoren TYP DB/P, M 10 rot 45 mm

TYP DB/P

Artikelnummer 90043
Gewicht 3.206kg

Abbildungen sind exemplarisch. Technische Angaben können abweichen und sind Änderungen vorbehalten.

Produktbeschreibung

- aus Polyglas-Polyestermasse
- mit Glasfaser verstärkt
- selbstverlöschend
- Betriebstemperatur: -40 °C < T < +130 °C
- Brandverhalten: UL94-V0
- Gewindebolzen: Messing verzinkt
- UM = max. zulässige Betriebsspannung

Produkteigenschaften

SW	41 mm
max. Druckbelastbarkeit	80 kN
U_M	1500 V
Kriechspannfestigkeit	12 kV
Farbe	rot
Durchschlagspannung	40 kV
Isolationsmaterialeigenschaften	selbstverlöschend , mit Glasfaser verstärkt
max. Anzugsdrehmoment	43,0 Nm
max. Zugbelastbarkeit	12 kN
A	12 mm
Typ	DB/P 45
d1	35 mm
Isolationsmaterial	Polyglas-Polyestermasse
Flammwidrigkeitsgrad	UL 94 V-0
Gewindebolzenmaterial	Messing verzinkt
Verkaufseinheit	27
Temperaturbereich	-40 °C – 130 °C
max. Biegekraft	8 kN
Gewinde (M)	M10
H	45 mm
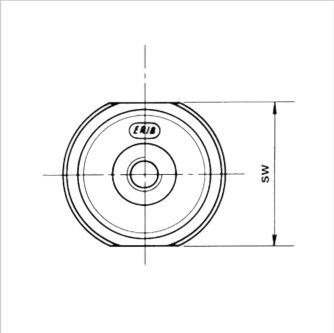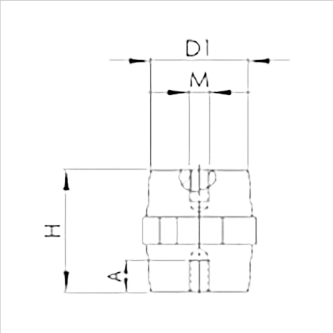
Weitere Bilder