HP-ECO Iso Isolatoren für Niederspannung mit langem Gewinde, M8, schwarz, 50 mm

Abbildungen sind exemplarisch. Technische Angaben können abweichen und sind Änderungen vorbehalten.

Artikelnummer 91623
Gewicht 0.851kg

Produktbeschreibung

- **Isolierung:**
- Wärmehärtendes Polyesterharz 20% Glasfaser
- Selbstverlöschend: UL 94-VO
- **Gewindeeinsätze:**
- Stahl verzinkt
- **Endprodukt:**
- Nennspannung: 1000 V AC/1500 V DC
- Arbeitstemperaturen: -40 °C bis +130 °C

Produkteigenschaften

Gewindebolzenmaterial	Stahl verzinkt
Farbe	rot
Typ	ECO
D	20 mm
Isolationsmaterialeigenschaften	selbstverlöschend , mit 20 % Glasfaser verstärkt
Gewinde (M)	M8
Flammwidrigkeitsgrad	UL 94 V-0
Temperaturbereich	-40 °C – 130 °C
Isolationsmaterial	wärmehärtendes Polyesterharz
Verkaufseinheit	25
R.T.	8,0 kN
R.C.	45 kN
R.F.	2,2 kN
H	50 mm
Nennspannung DC	1500 V
f	9 mm
e	8,5 mm
CH	21 mm
Nennspannung AC	1000 V
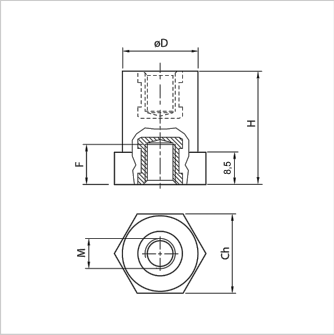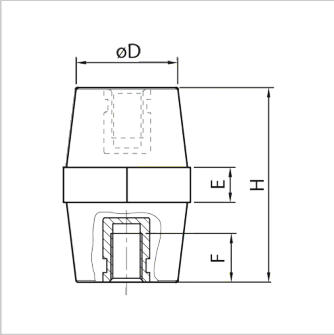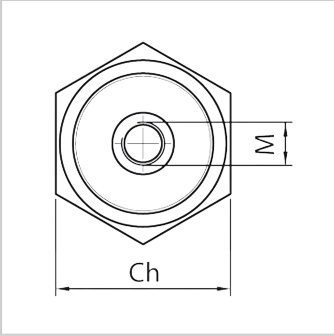
Weitere Bilder