EMV Kabelverschraubung UNI HF Dicht, Messing, PG 21 EMV 9,0 - 13,0 Kabel

Abbildungen sind exemplarisch. Technische Angaben können abweichen und sind Änderungen vorbehalten.

EMV-Kabelverschraubung UNI HF Dicht

Artikelnummer 52073

Gewicht 2.128kg

Produktbeschreibung

Die funktionsgerechte Wirkung der Verschraubung wird nur durch einen niederohmigen Übergangswiderstand zwischen Kabel- und Leitungseinführungen und Gerätewand erzielt, d.h. blanke Kontaktflächen schaffen oder noch besser, von innen dauerhaft kontaktieren durch Montage von Gegenmuttern mit Potentialausgleich.

- mit Dichteinsatz aus TPE
- Material: Messing vernickelt
- Schutzart: IP 68 bis 10 bar
- Temperaturbeständigkeit: -20 °C bis +105 °C

Weitere Informationen:

- **Index A:** abgesetzter Kabelmantel
- **Index B:** durchgängiger Kabelmantel

Produkteigenschaften

Schirmdurchmesser max.-min.	9,5 - 5,5 mm
Gewindetyp	PG
Schutzart	IP 68
Dichteinsatzmaterial	TPE
Ausführung	mit Irisfeder
Anschlussgewinde (AG)	PG 21
Verkaufseinheit	25
min. - max. Kabeldurchmesser	13 - 9 mm
Kabelmantel	abgesetzt
GL	7 mm
H	25 mm
Temperaturbereich	-20 °C – 105 °C
Material	Messing vernickelt
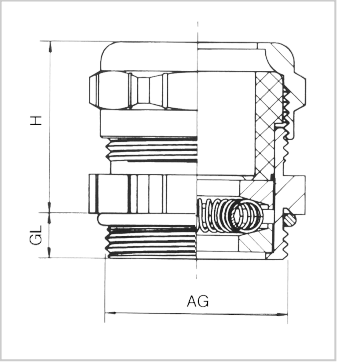
Weitere Bilder