EMV Kabelverschraubung UNI HF Dicht, Messing, PG 21 EMV 9,0 - 13,0 Kabel

EMV-Kabelverschraubung UNI HF Dicht

Artikelnummer 52073
Gewicht 2.128kg

Abbildungen sind exemplarisch. Technische Angaben können abweichen und sind Änderungen vorbehalten.

Produktbeschreibung

Die funktionsgerechte Wirkung der Verschraubung wird nur durch einen niederohmigen Übergangswiderstand zwischen Kabel- und Leitungseinführungen und Gerätewand erzielt, d.h. blanke Kontaktflächen schaffen oder noch besser, von innen dauerhaft kontaktieren durch Montage von Gegenmuttern mit Potentialausgleich.

- mit Dichteinsatz aus TPE
- Material: Messing vernickelt
- Schutzart: IP 68 bis 10 bar
- Temperaturbeständigkeit: -20 °C bis +105 °C

Weitere Informationen:

- **Index A:** abgesetzter Kabelmantel
- **Index B:** durchgängiger Kabelmantel

Produkteigenschaften

Schirmdurchmesser max.-min.	9,5 - 5,5 mm
Gewindetyp	PG
Schutzart	IP 68
Dichteinsatzmaterial	TPE
Ausführung	mit Irisfeder
Anschlussgewinde (AG)	PG 21
Verkaufseinheit	25
min. - max. Kabeldurchmesser	13 - 9 mm
Kabelmantel	abgesetzt
GL	7 mm
H	25 mm
Temperaturbereich	-20 °C – 105 °C
Material	Messing vernickelt
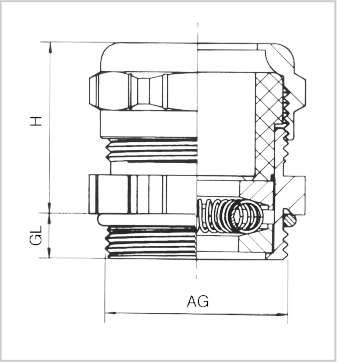
Weitere Bilder