HIL-QUICK® Flachsteckhülse, isoliert mit Abzweig, 6,3 - 0,8 - 2,5, 1000 Stk. | 1000

Abbildungen sind exemplarisch. Technische Angaben können abweichen und sind Änderungen vorbehalten.

Artikelnummer	10325 GH
Gewicht	1.744kg

Produktbeschreibung

- Ausführung: zugfest mit metallischer Isolationsunterstützung
- Isolierstoff: PVC
- Temperaturbereich: -10 °C bis +70 °C

Produkteigenschaften

l1	7,5 mm
Steckdicke	0,8 mm
Temperaturbereich	-10 °C – 70 °C
Nennquerschnitt	> 1 - 2,5 mm²
Steckbreite	6,3 mm
Nenngröße	2,5 mm²
Isolationsmaterial	PVC
l2	8 mm
Material Dicke	0,4 mm
Ausführung	mit metallischer Isolationsunterstützung
Verkaufseinheit	1000
Farbe	blau
l	20,8 mm
Material	Messing
a2	13 mm
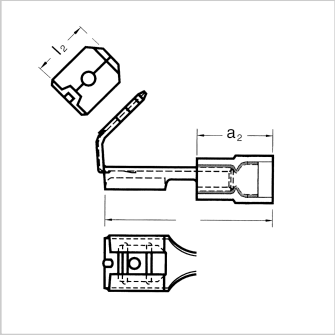
Weitere Bilder